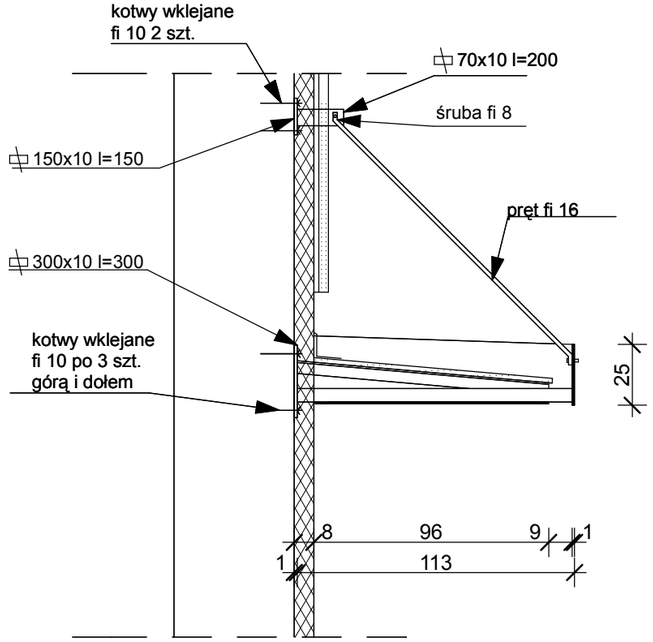

przekrój pionowy a-a

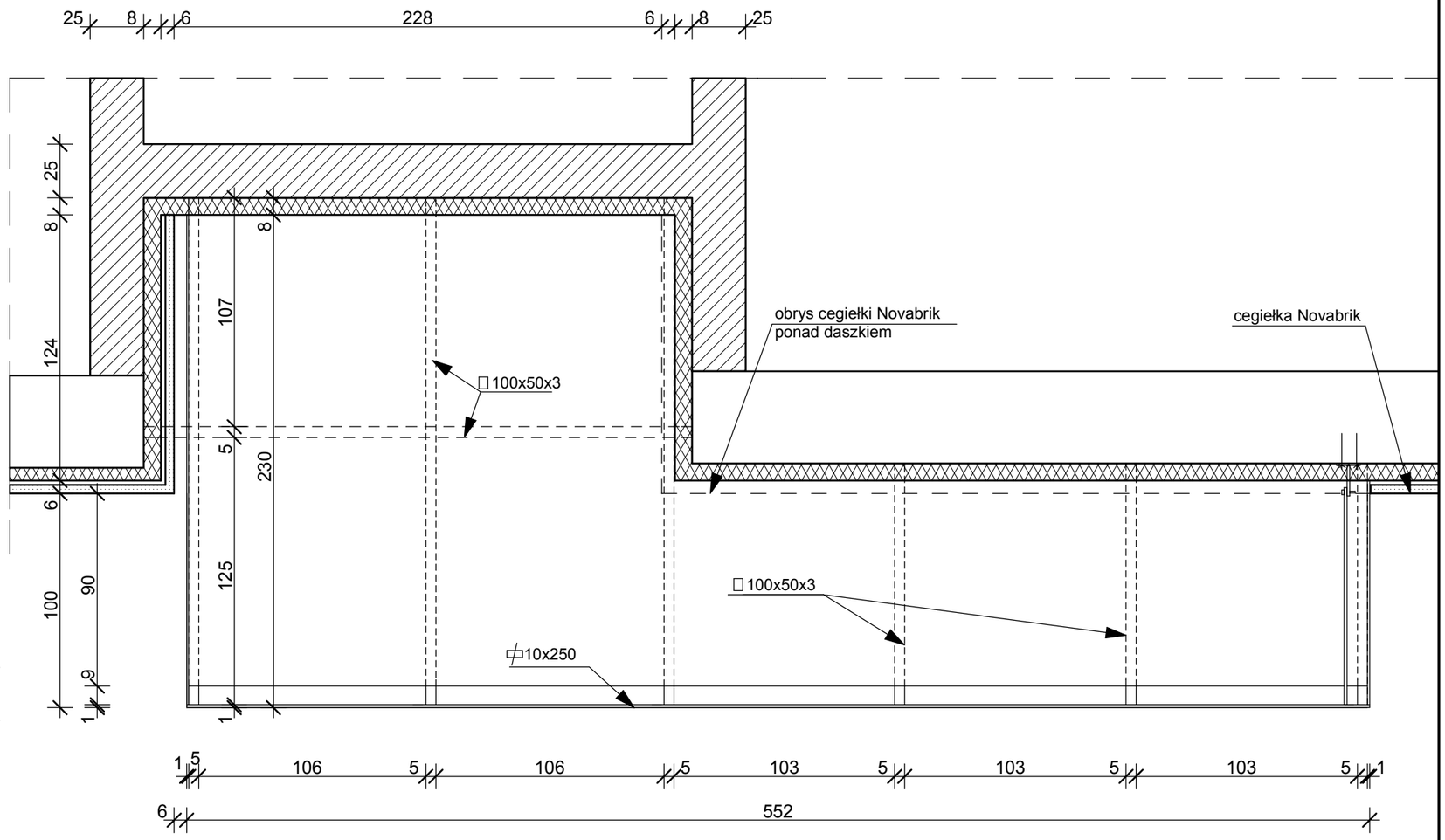

rzut konstrukcji

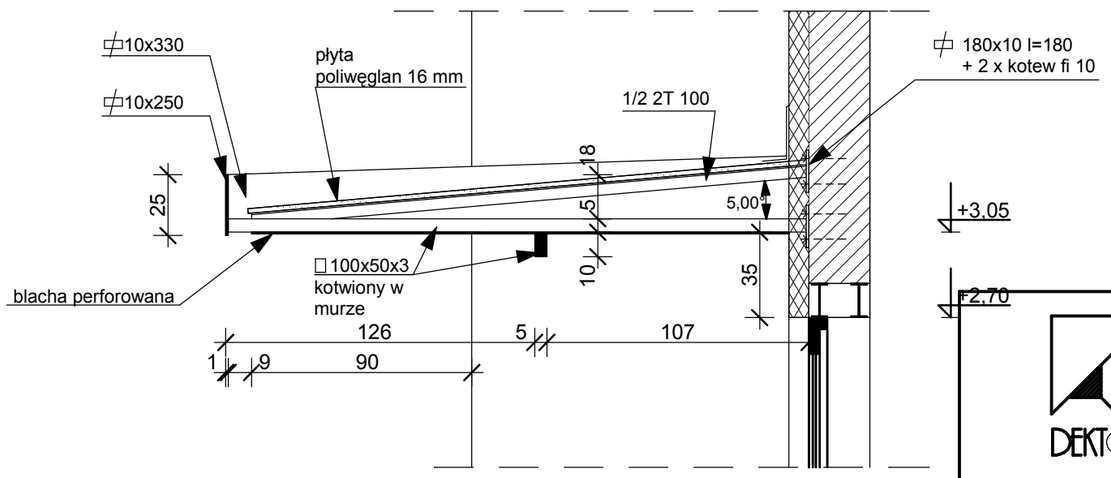

przekrój pionowy b-b

UWAGA:
W przypadku wykonania elewacji bez okładziny z cegiełki Novabrik należy skorygować wymiary zadaszenia

DEKTON

PRACOWNIA ARCHITEKTONICZNA

ul.Iwaszkiewicza 87/7
70 - 783 Szczecin
tel./fax 091 - 46 40 146

tytuł rysunku	ZADASZENIE WEJŚCIA DO REMIZY - SZCZEGÓŁ		**nr rys.**
obiekt	PRZEBUDOWA BUDYNKU GARAŻOWEGO NA ŚWIETLICĘ I REMIZĘ OSP KOŁBASKOWO DZ. NR 179/2 70/1		**2**
data	06.2008 R.		**skala**
branża	ARCHITEKTURA		1 : 25
faza	PROJEKT WYKONAWCZY		
	imię i nazwisko	**nr upr.**	**podpis**
projektant	mgr inż.arch. Marzena Jaroszek	69/Sz/90	
sprawdzający	mgr inż.arch. Joanna Wojtecka	202/Sz/89	

p r a w a a u t o r s k i e z a s t r z e ż o n e